Стандартный Амортизатор для щиколоток Multiflex 409007 - 409009

Blatchford

409007	409008	409009
60°	70°	80°
Белый	Оранжевый	Голубой

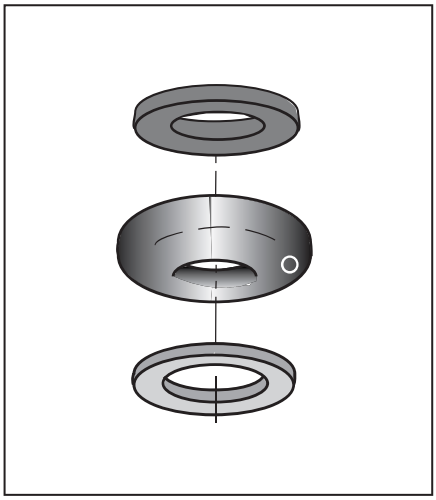

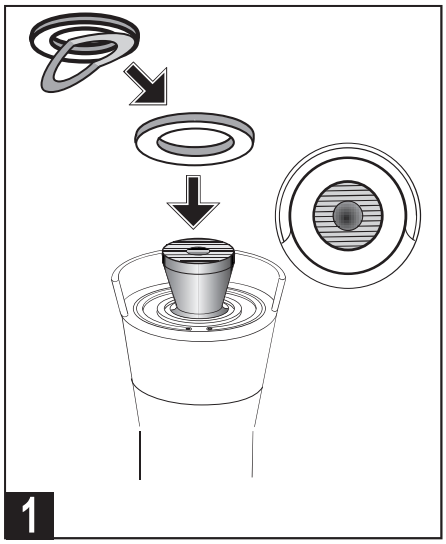

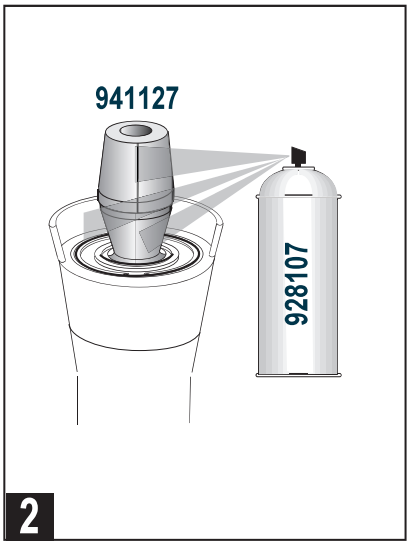

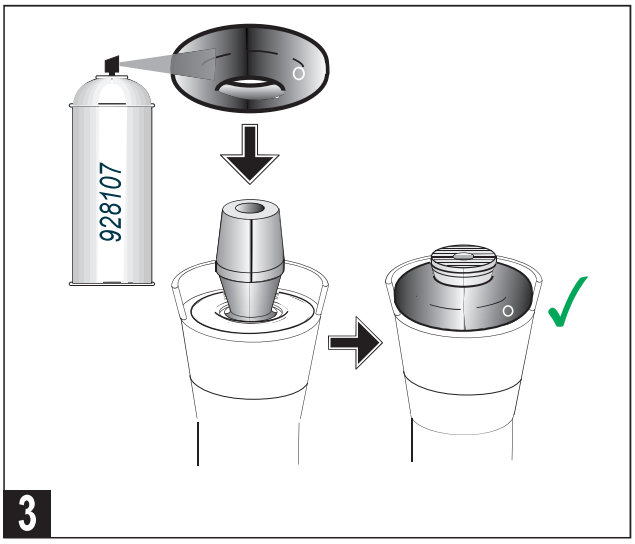

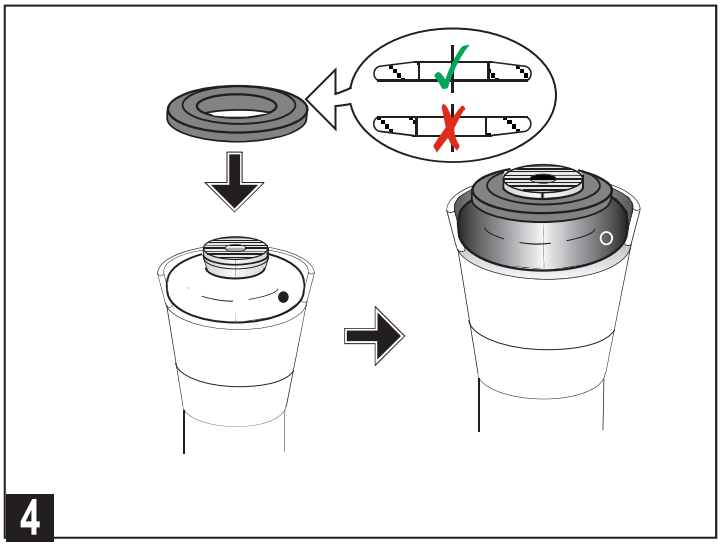

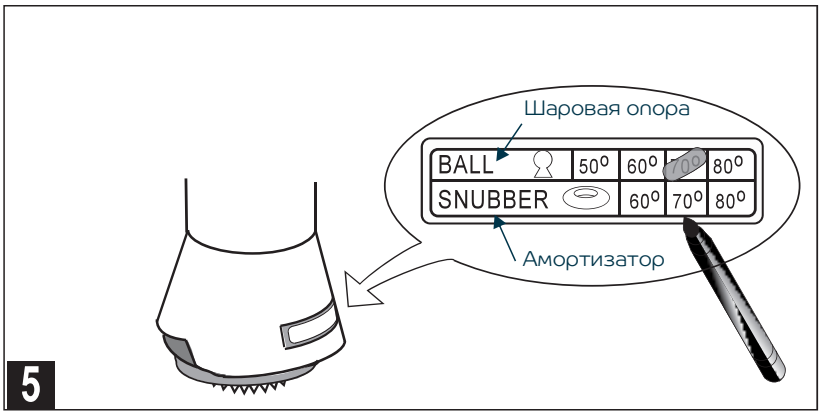

Клинический сервис:
ООО «Эндолайт Центр»
141011, Россия,
Московская обл., г. Мытищи,
Октябрьская ул., д. 12
Тел.: +7 495 787 5279
Тел./Факс: +7 495 787 5280
Email: sales@endolite.ru

Поставка комплектующих:
ООО «Компания ВИТА-ОРТА»
141011, Россия,
Московская обл., г. Мытищи,
Октябрьская ул., д. 10
Тел./Факс: +7 495 103 4004
Email: sales@vitaorta.ru

ИМ 13

Blatchford Product Limited являются компаниями и торговыми марками холдинга Chas. A. Blatchford and Sons Ltd.

934331/06-0402